第74回全日本学生卓球選手権大会
平成19年度10月18日(木)～21日(日)
愛知県体育館

女子シングルス (1)

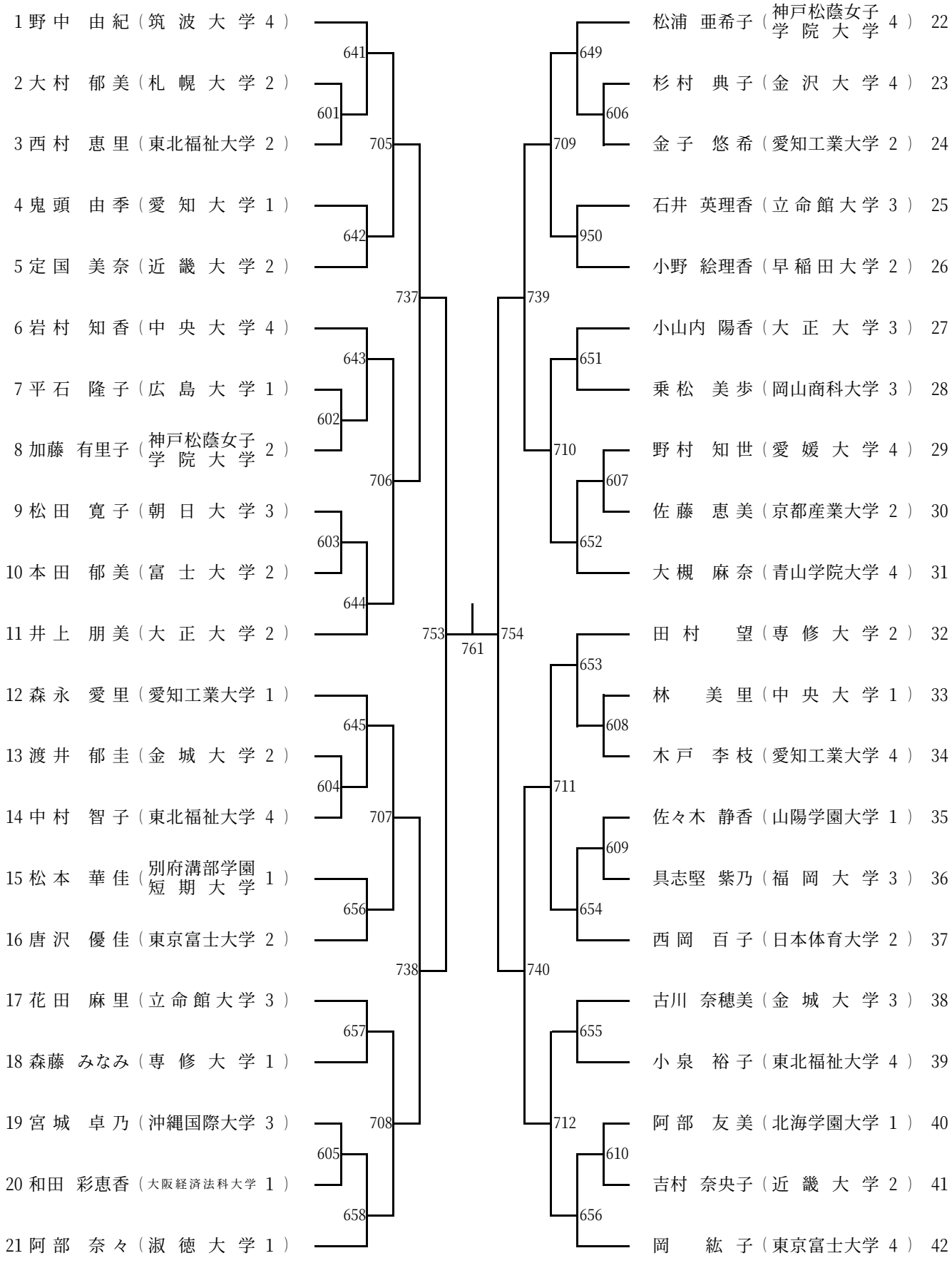

第74回全日本学生卓球選手権大会
平成19年度10月18日(木)～21日(日)
愛知県体育館

女子シングルス (2)

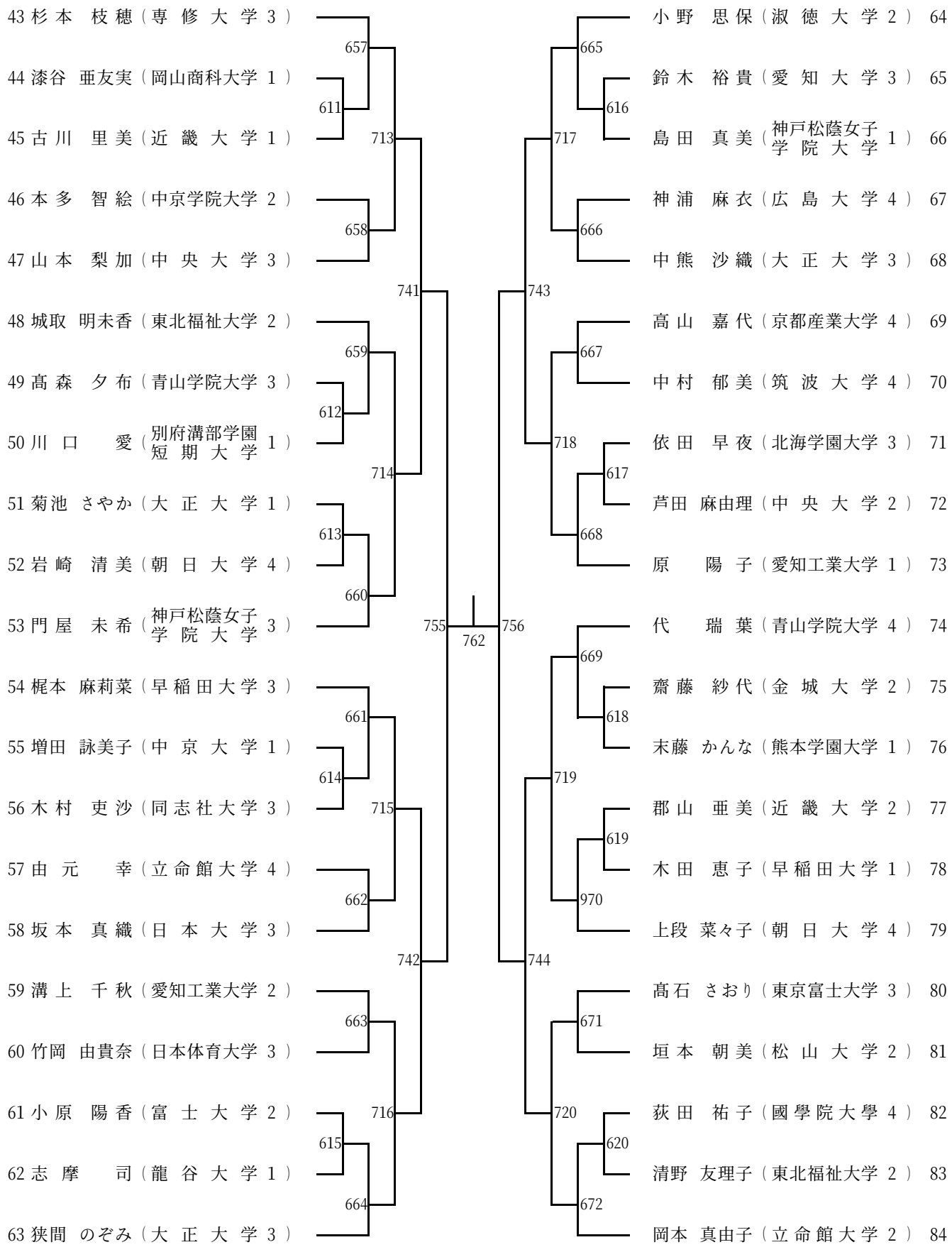

女子シングルス (3)

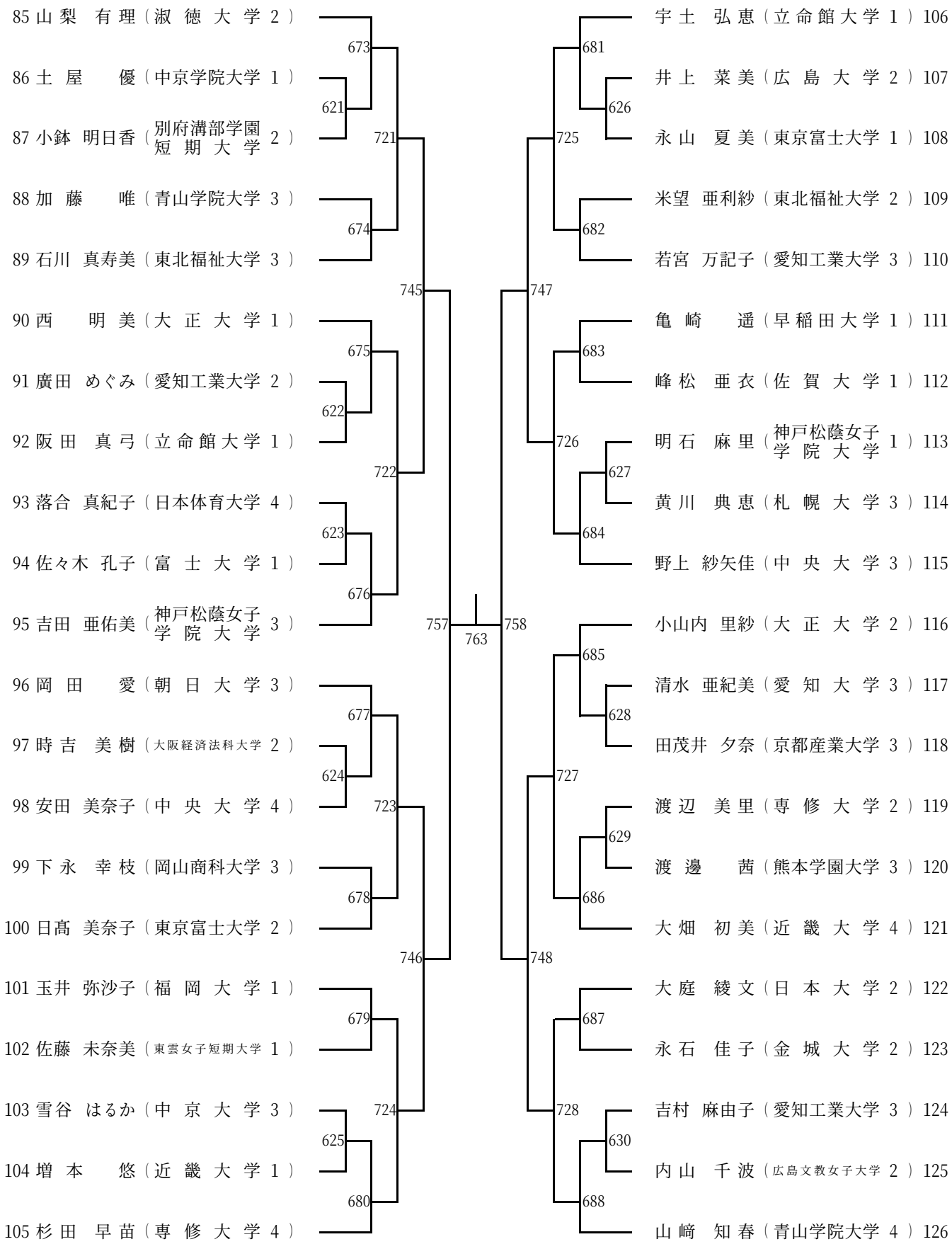
85 山梨 有理（淑徳大学 2）
86 土屋 優（中京学院大学 1）
87 小鉢 明日香（別府溝部学園短期大学 2）
88 加藤 唯（青山学院大学 3）
89 石川 真寿美（東北福祉大学 3）
90 西 明美（大正大学 1）
91 廣田 めぐみ（愛知工業大学 2）
92 阪田 真弓（立命館大学 1）
93 落合 真紀子（日本体育大学 4）
94 佐々木 孔子（富士大学 1）
95 吉田 亜佑美（神戸松蔭女子学院大学 3）
96 岡田 愛（朝日大学 3）
97 時吉 美樹（大阪経済法科大学 2）
98 安田 美奈子（中央大学 4）
99 下永 幸枝（岡山商科大学 3）
100 日髙 美奈子（東京富士大学 2）
101 玉井 弥沙子（福岡大学 1）
102 佐藤 未奈美（東雲女子短期大学 1）
103 雪谷 はるか（中京大学 3）
104 増本 悠（近畿大学 1）
105 杉田 早苗（専修大学 4）
673
621
674
675
622
623
676
677
624
678
679
625
680
721
722
723
724
745
746
757
763
758
747
748
725
726
727
728
681
626
682
683
627
684
685
628
686
687
630
688
宇土 弘恵（立命館大学 1）106
井上 菜美（広島大学 2）107
永山 夏美（東京富士大学 1）108
米望 亜利紗（東北福祉大学 2）109
若宮 万記子（愛知工業大学 3）110
亀崎 遥（早稲田大学 1）111
峰松 亜衣（佐賀大学 1）112
明石 麻里（神戸松蔭女子学院大学 1）113
黄川 典恵（札幌大学 3）114
野上 紗矢佳（中央大学 3）115
小山内 里紗（大正大学 2）116
清水 亜紀美（愛知大学 3）117
田茂井 夕奈（京都産業大学 3）118
渡辺 美里（専修大学 2）119
渡邊 茜（熊本学園大学 3）120
大畑 初美（近畿大学 4）121
大庭 綾文（日本大学 2）122
永石 佳子（金城大学 2）123
吉村 麻由子（愛知工業大学 3）124
内山 千波（広島文教女子大学 2）125
山﨑 知春（青山学院大学 4）126

第74回全日本学生卓球選手権大会
平成19年度10月18日(木)～21日(日)
愛知県体育館

女子シングルス (4)

127 照井　萌美（早稲田大学 1）
128 倉田　ゆか（愛知工業大学 3）
129 森山　亜矢子（神戸松蔭女子学院大学 3）
130 曾田　美穂（岡山商科大学 1）
131 樽見　緑（専修大学 4）
132 木戸　亜希穂（熊本学園大学 3）
133 長谷部　絢子（龍谷大学 2）
134 大西　綾（中央大学 4）
135 岡安　美紀（大正大学 1）
136 梶谷　美季（高知大学 1）
137 山川　公美（京都産業大学 3）
138 坂巻　美恵（東京富士大学 4）
139 野村　佳子（松山大学 4）
140 澤根　久美子（立命館大学 4）
141 豊田　麻未（中京大学 2）
142 佐藤　夏奈子（富士大学 3）
143 吉田　球昌（淑徳大学 2）
144 合屋　瑛子（福岡大学 3）
145 藤田　佳奈子（大正大学 2）
146 島津　美紀（東北福祉大学 3）
147 浦　葉留香（朝日大学 2）

689 631 690 691 632 633 692 693 634 694 695 635 696
729 730 731 732 749 750 759 764 760 751 752 733 734 735 736
697 636 698 699 637 700 701 639 702 703 640 704

148 桑原　美紀（神戸松蔭女子学院大学 3）
149 春　満奈美（沖縄国際大学 3）
150 唐木　恵（高崎経済大学 3）
151 岩戸　悦子（山陽学園大学 4）
152 津田　比呂恵（日本体育大学 2）
153 中山　翠（中央大学 1）
154 高橋　美絵（北海学園大学 2）
155 鍬田　麻衣（近畿大学 4）
156 豊重　ちひろ（鹿児島国際大学 3）
157 植山　実穂（愛知工業大学 1）
158 清水　陽兄（金城大学 4）
159 児玉　沙織（別府溝部学園短期大学 2）
160 今田　実穂（朝日大学 4）
161 立岩　美李（青山学院大学 1）
162 橋本　斐（東北福祉大学 1）
163 中川　めぐみ（立命館大学 3）
164 村山　真実（大正大学 2）
165 上島　慶（新潟大学 3）
166 鈴木　歩（専修大学 4）
167 小野　春菜（愛知大学 2）
168 伊藤　みどり（筑波大学 4）