第74回全日本学生卓球選手権大会
平成19年度10月18日(木)～21日(日)
愛知県体育館

男子ダブルス (1)

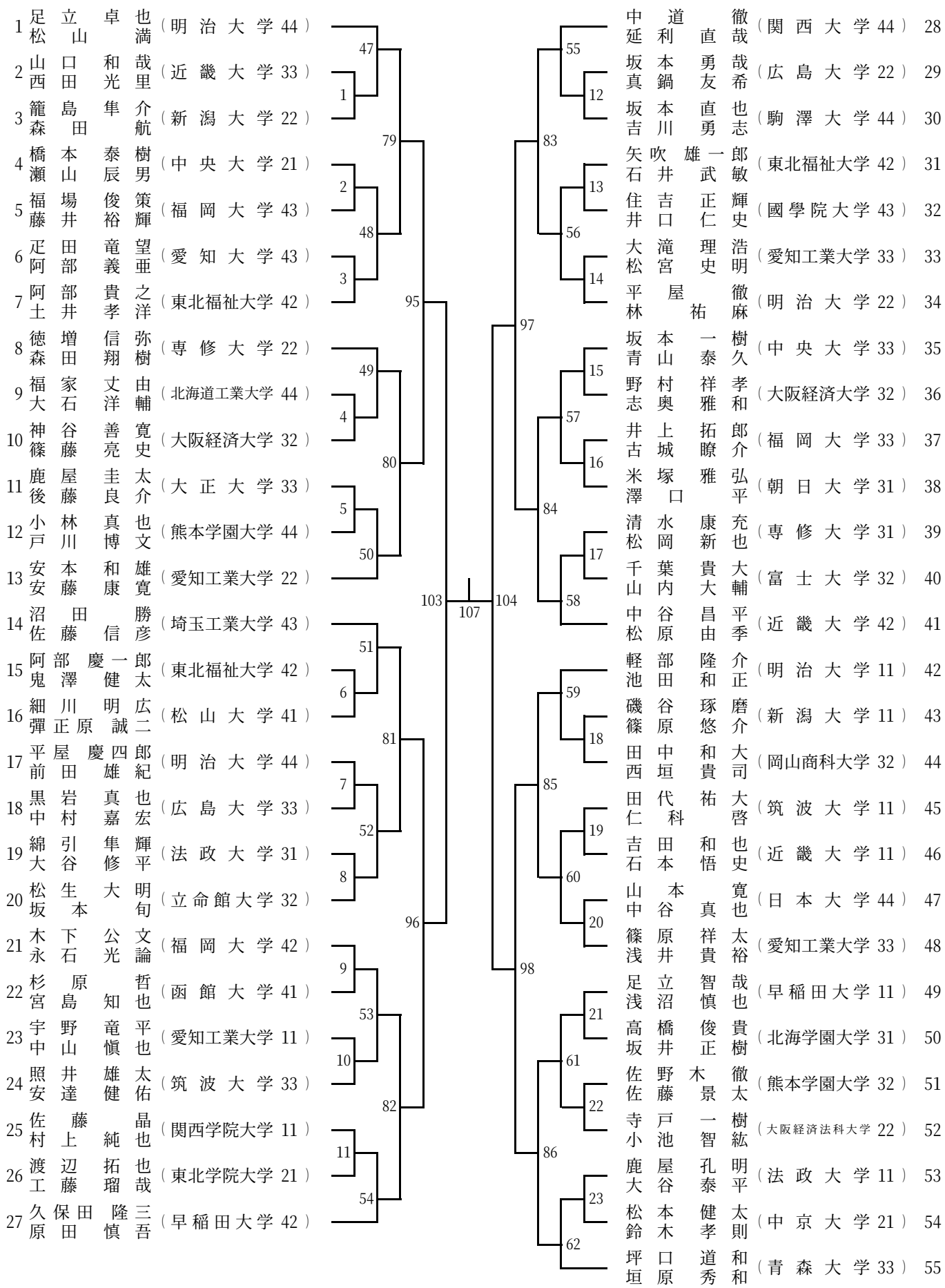

男子ダブルス (2)

56 下山 隆敬 / 時吉 佑一（早稲田大学 44）
57 滝川 剛史 / 北村 翔（富士大学 31）
58 荒木 和親 / 森 雅幸（愛知工業大学 22）
59 岡田 健一 / 橋本 尚晃（岡山商科大学 44）
60 渡井 伯和 / 吉田 広平（駒澤大学 11）
61 金澤 悠太 / 須藤 潤（獨協大学 32）
62 松平 敏史 / 池田 直史（立命館大学 22）
63 森下 雄太 / 吉田 匡毅（中央大学 42）
64 吉田 浩之 / 伊藤 良浩（東北学院大学 44）
65 前田 浩平 / 真鍋 侑也（松山大学 22）
66 三角 幸世 / 水元 竜太郎（福岡大学 11）
67 和田 隆仁 / 大塚 裕貴（明治大学 32）
68 漆橋 洸二 / 吉田 裕亮（富山大学 11）
69 堀田 勝正 / 渡邉 直希（近畿大学 43）
70 中野 了輔 / 山崎 貴司（中京学院大学 44）
71 飯干 達也 / 平岩 耕助（日本大学 21）
72 熊谷 遼三 / 吉田 昇平（北海学園大学 43）
73 瀬能 吉紘 / 川崎 和彦（京都産業大学 32）
74 矢川 隆志 / 山田 克芳（広島大学 33）
75 嘉手苅 裕起 / 津波古 慎介（沖縄大学 44）
76 宇都野 光彦 / 鈴木 敢（専修大学 44）
77 宇於崎 友貴 / 金森 武晴（新潟大学 22）
78 有田 洋巳 / 佐々木 清貴（近畿大学 11）
79 山下 陽平 / 山本 祐馬（愛知工業大学 41）
80 公平 貴広 / 野口 圭祐（早稲田大学 43）
81 川村 真登 / 井上 太貴（東北福祉大学 31）
82 山口 雅浩 / 深田 祐馬（福岡大学 43）
83 水野 裕哉 / 小野 竜也（明治大学 33）

84 村守 実 / 横山 友一（青森大学 42）
85 伊原 智広 / 梶原 央（関西大学 22）
86 山岸 健弥 / 原 慶光（専修大学 22）
87 神谷 卓磨 / 村井 和弥（愛知工業大学 44）
88 陶守 玲一 / 仲島 敏雅（札幌学院大学 41）
89 野村 佳彦 / 和田 昇（松山大学 22）
90 桑原 元希 / 高木 和法（筑波大学 22）
91 有田 有希 / 佐藤 大樹（近畿大学 44）
92 土井 芳晴 / 永井 俊行（新潟大学 31）
93 伊藤 雅範 / 鈴木 悠哉（中京大学 32）
94 原 悠也 / 黒木 章夫（早稲田大学 22）
95 平山 淳二 / 小山 大地（福岡大学 43）
96 吉本 哲也 / 荒木 基亮（広島大学 42）
97 桑原 勇希 / 松竹 紀昭（駒澤大学 22）
98 加地 竜也 / 石野 倫寛（立命館大学 33）
99 山口 直樹 / 大林 将史（熊本学園大学 31）
100 三枝 正典 / 大橋 遼介（法政大学 43）
101 小澤 敬三 / 掛水 康平（東北福祉大学 33）
102 加能 陽一郎 / 坂本 信斗（同志社大学 43）
103 日髙 達也 / 石崎 孝志（明治大学 43）
104 石黒 冬樹 / 國分 正夫（愛知工業大学 44）
105 佐藤 康弘 / 武田 和也（日本体育大学 41）
106 石川 文哉 / 安井 達矢（島根大学 33）
107 江藤 真伍 / 立石イオタ良二（専修大学 44）
108 多田 雅輝 / 石川 慎也（大阪経済大学 31）
109 棚橋 達一 / 太田 瞬輔（北海道大学 33）
110 白神 俊佑 / 森田 侑樹（中央大学 42）

63 24 87 25 64 26 99 27 65 28 88 29 66 105 108 106 67 30 89 31 68 32 100 33 69 34 90 35 70 71 36 91 37 72 38 101 39 73 40 92 41 74 75 42 93 43 76 102 44 77 45 94 46 78